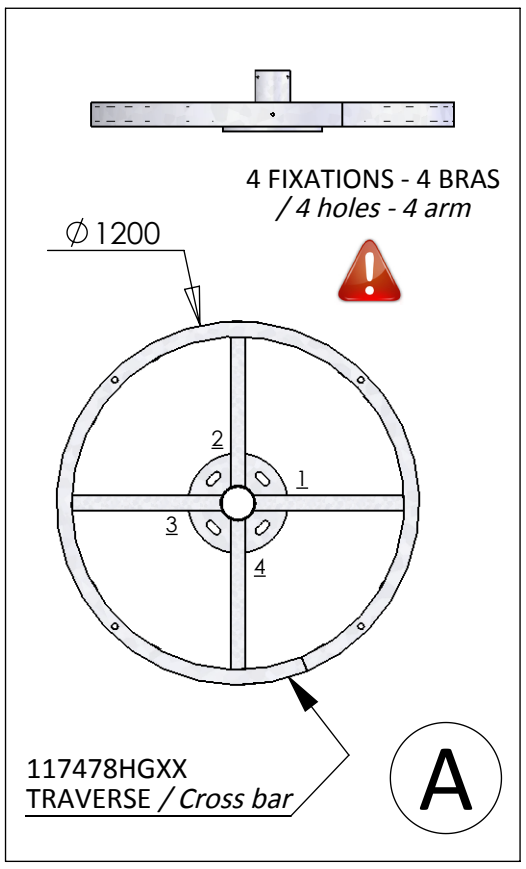

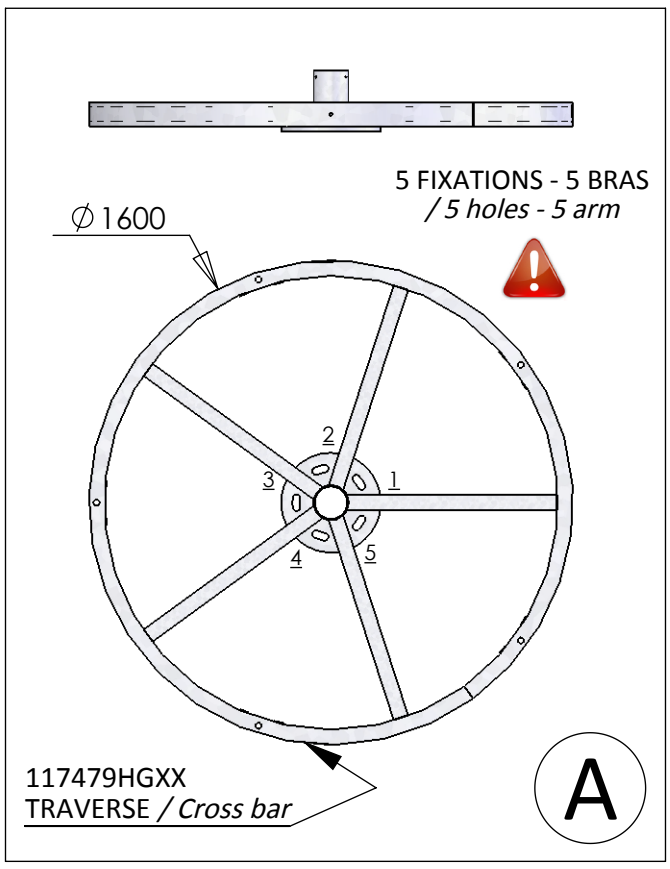

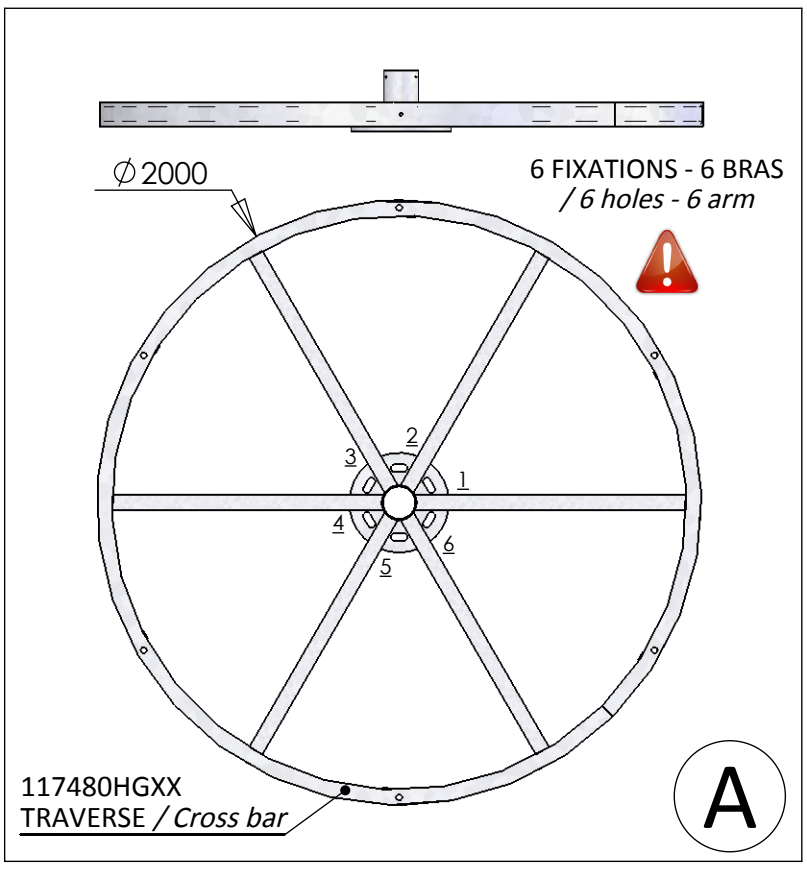

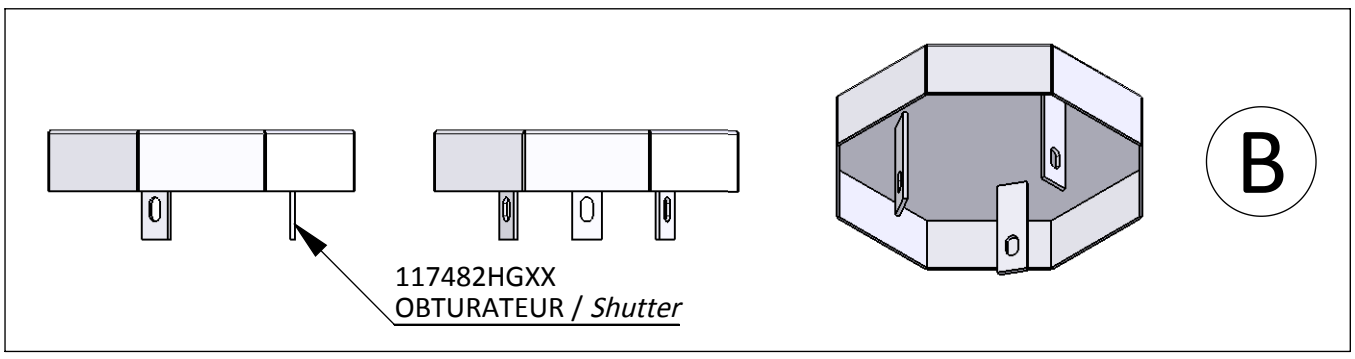

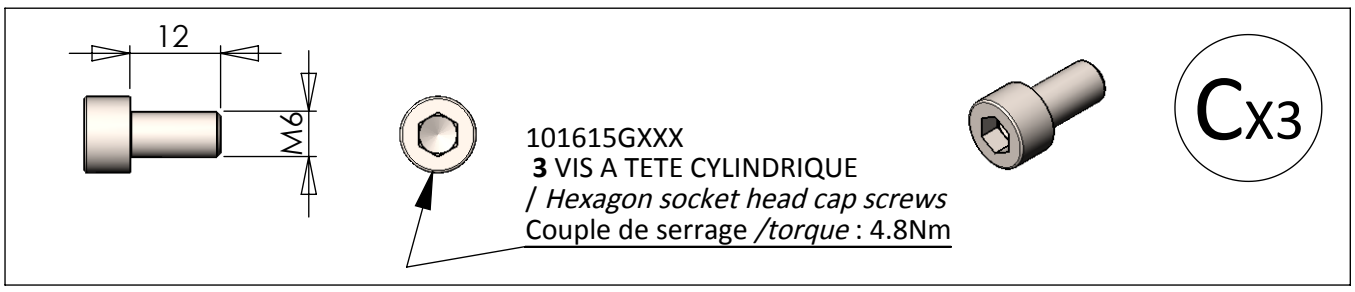

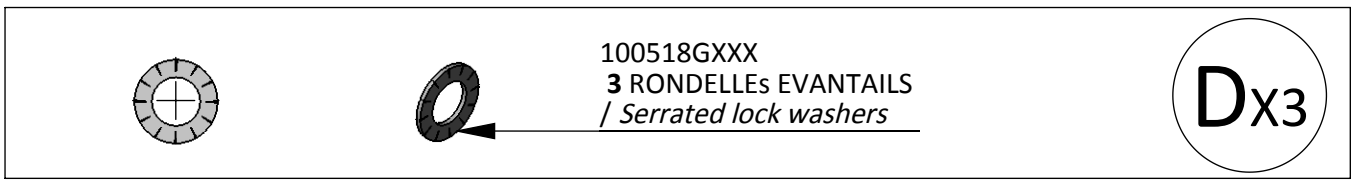

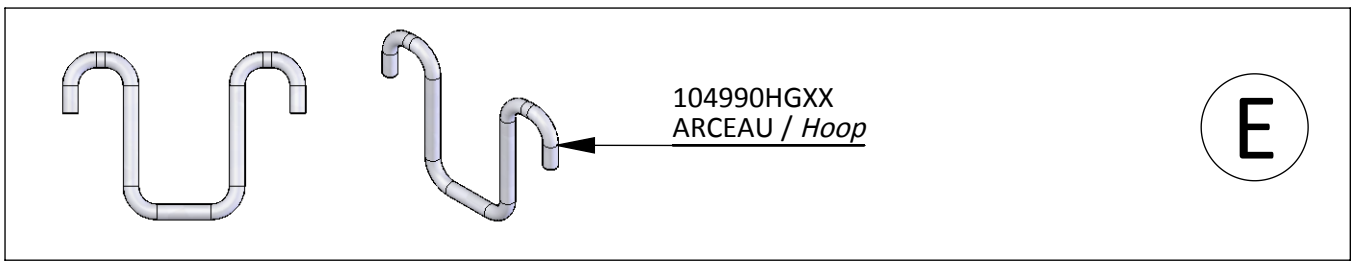

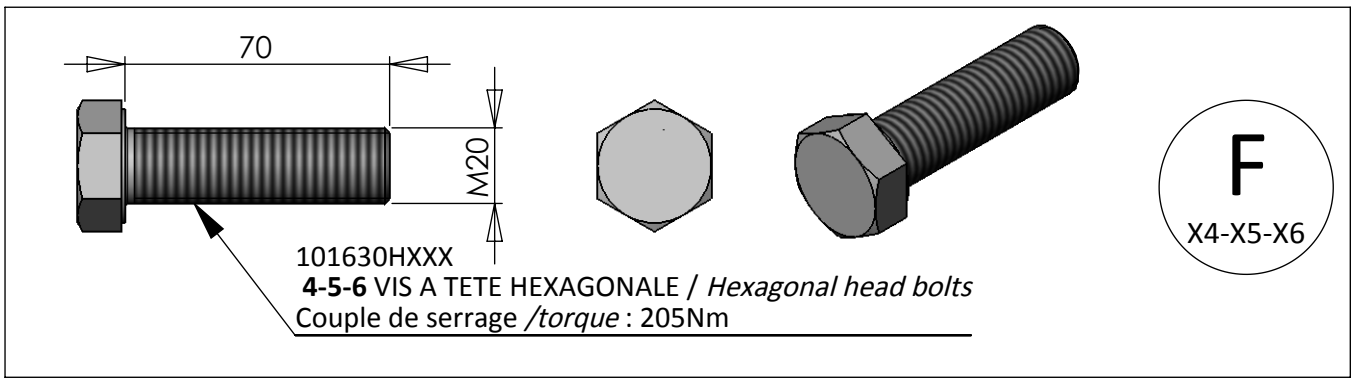

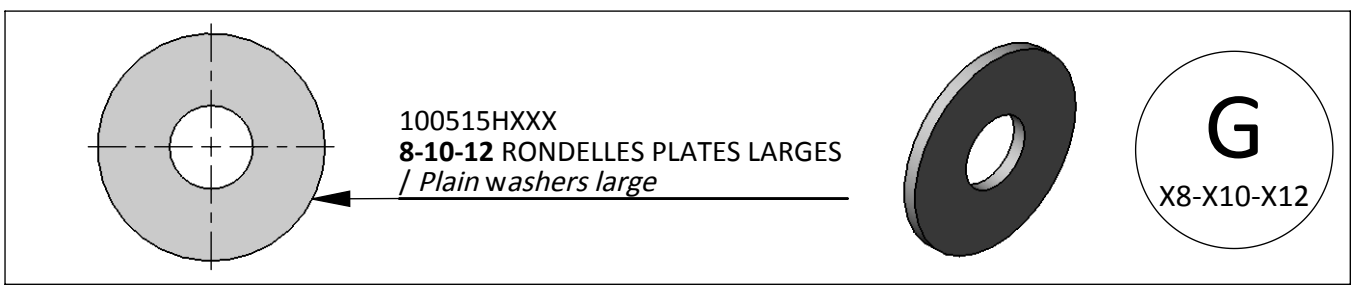

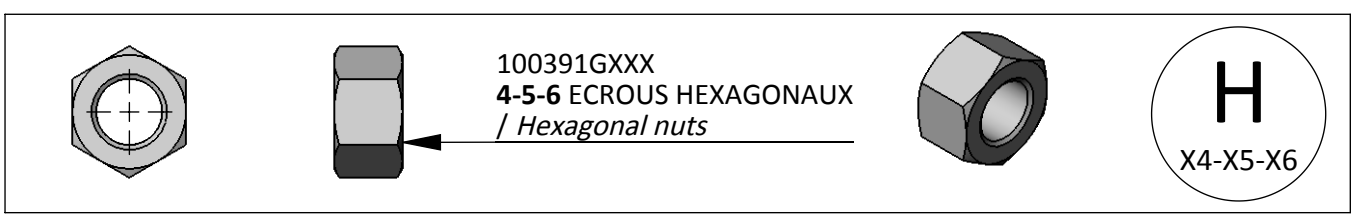

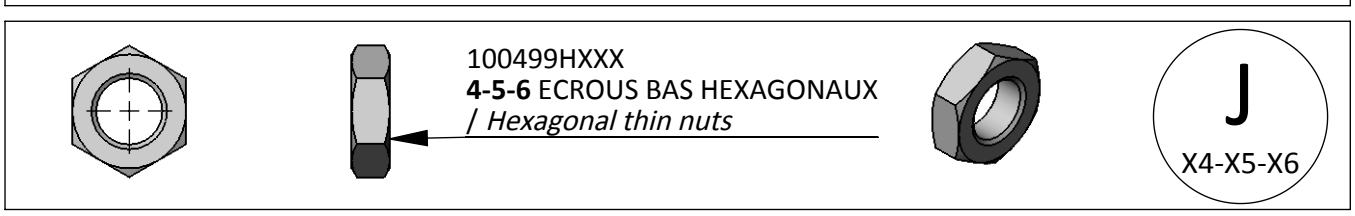

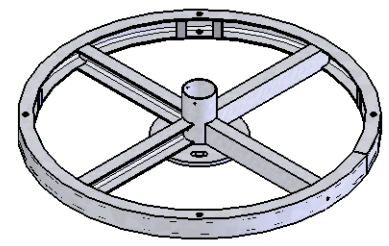

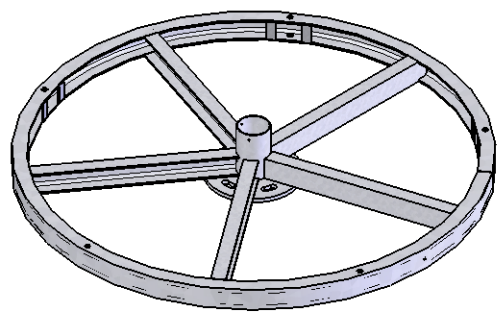

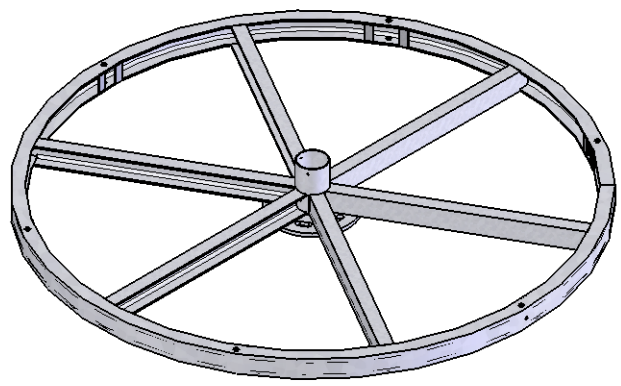

122219HXXX

COURONNE FIXE

/ Fix. Crown

EF - 14/01/2016

valmont SERMETO

EF - 14/01/2016 - 122219HXXX

COURONNE FIXE
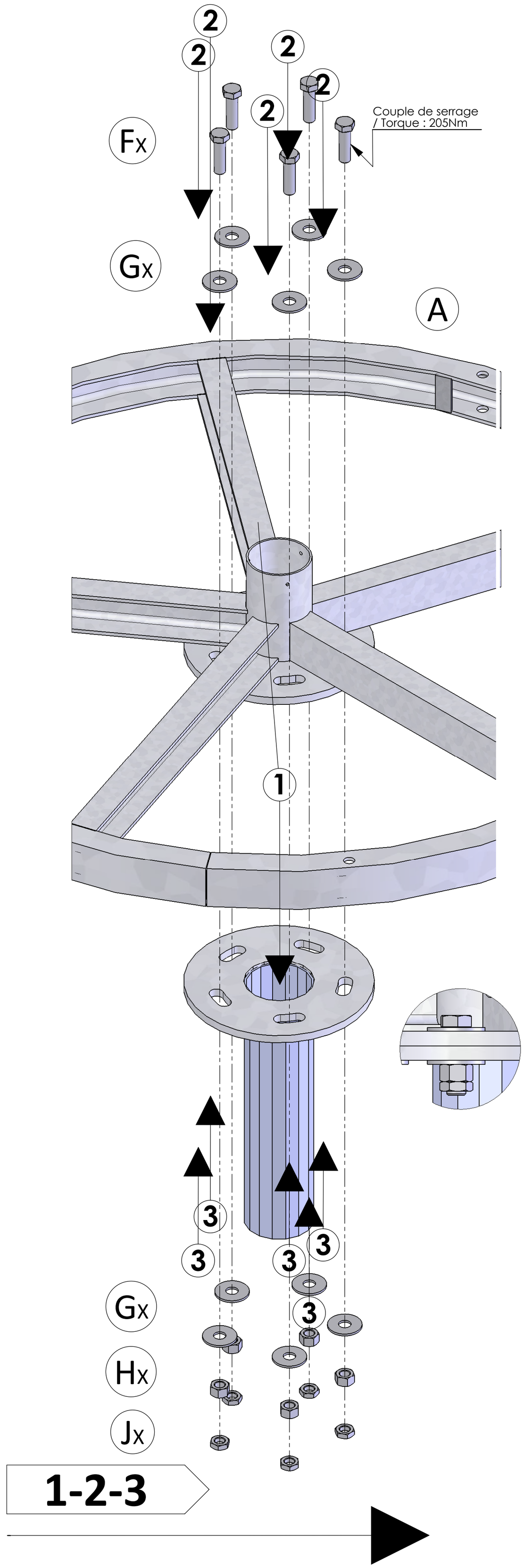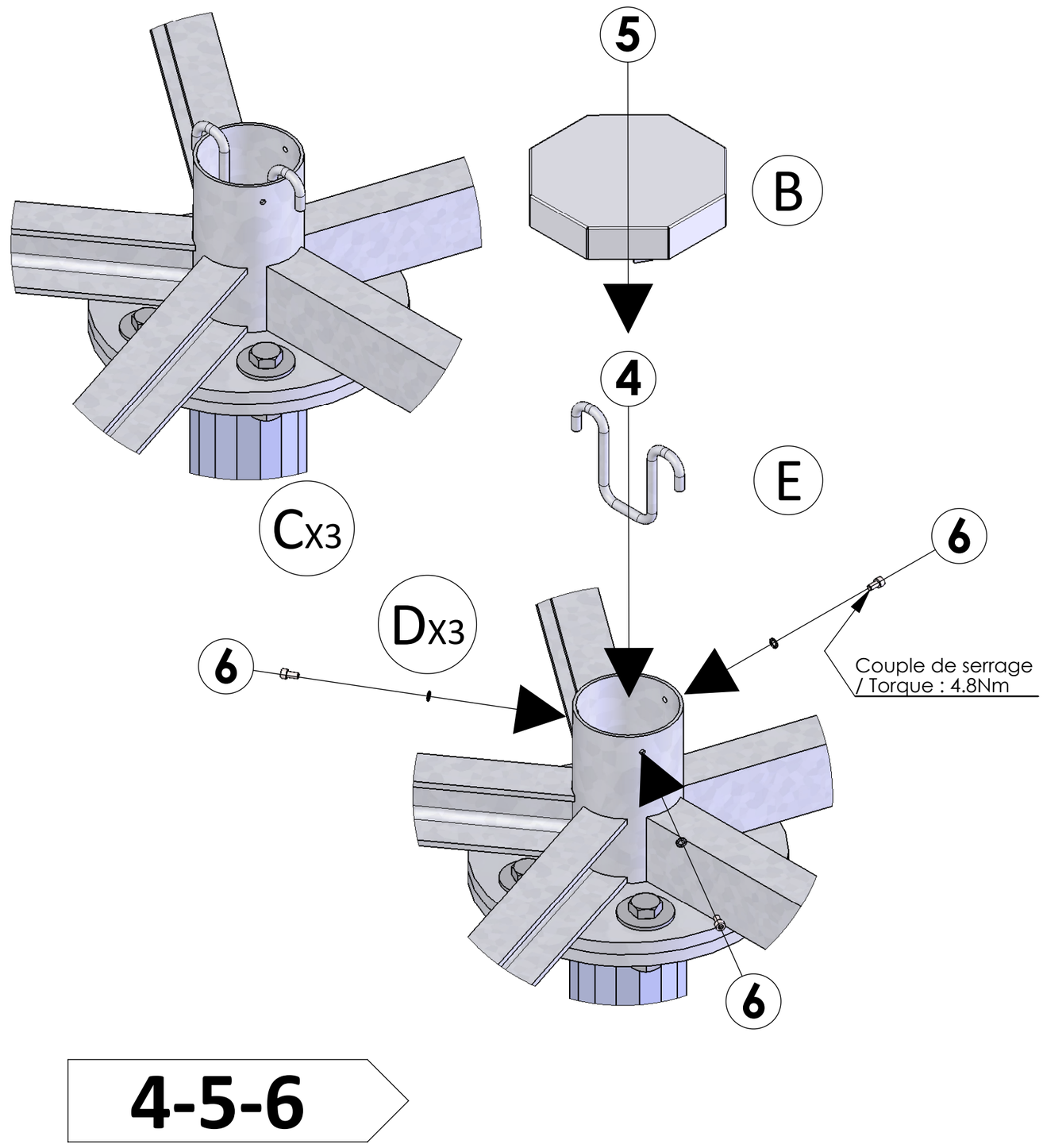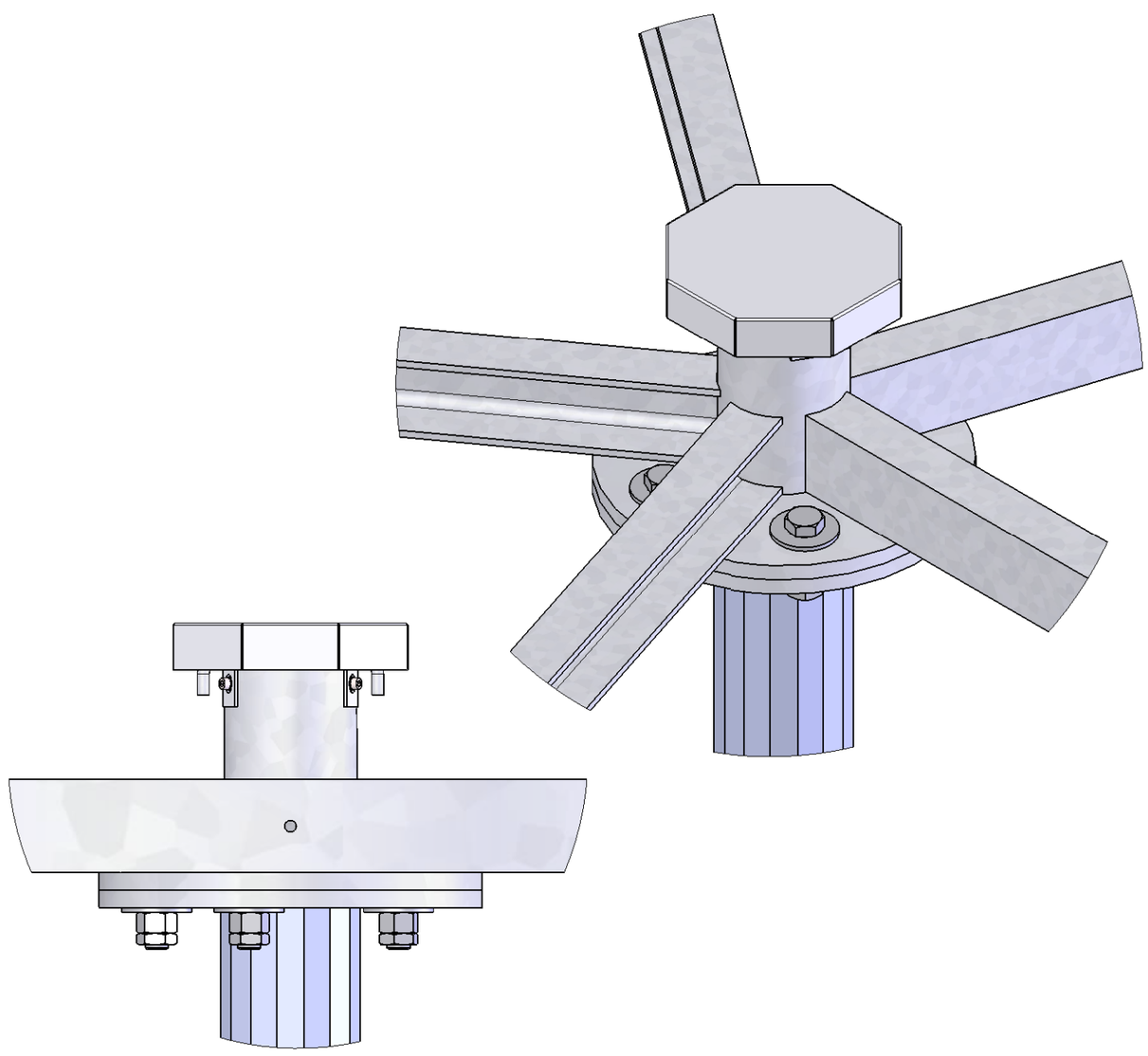
/ *Fix. Crown*